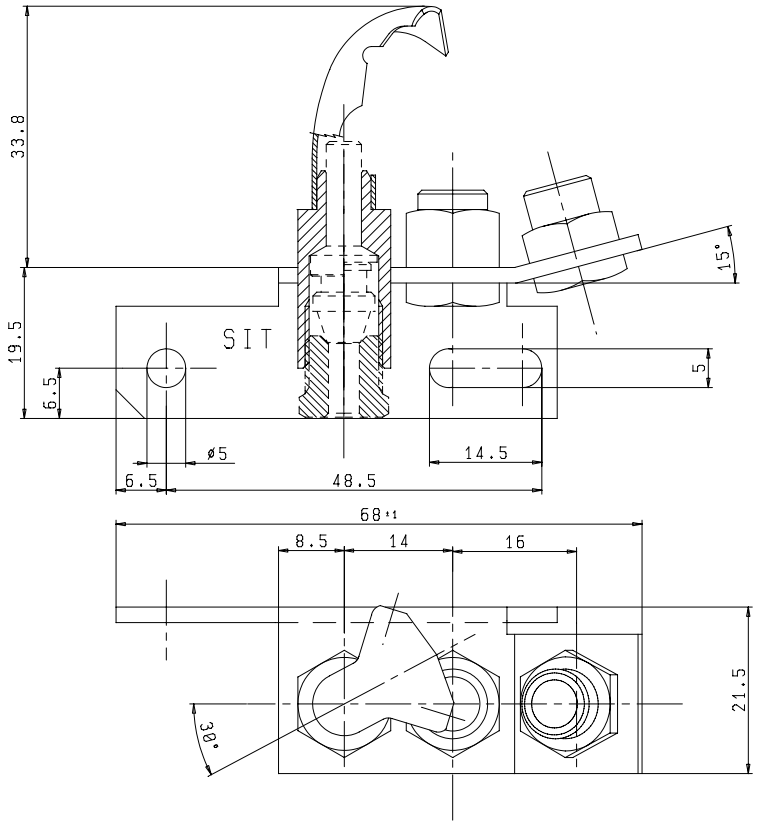

Indice	N. Informaz.	Data	Descrizione	Firma

MODIFICHE

Nome del file

Rapporto di plottatura

	Data	Firma
Disegnato	03-03-94	Previato
Controllato		
Visto		

SIT la precisa srl
35129 Padova (Italy) Viale dell'Industria 31/33

PILOTA TARGET A DUE FIAMME

DISEGNO DIMOSTRATIVO

Materiale

Classif. interna o specifiche

Trattamenti e/o finiture:

Scala 2:1

Sostituisce ||

N. Informaz. di nascita

Codice 0145024

Esp. A